# ＪＡの概要

## 機構図（平成22年3月末日）

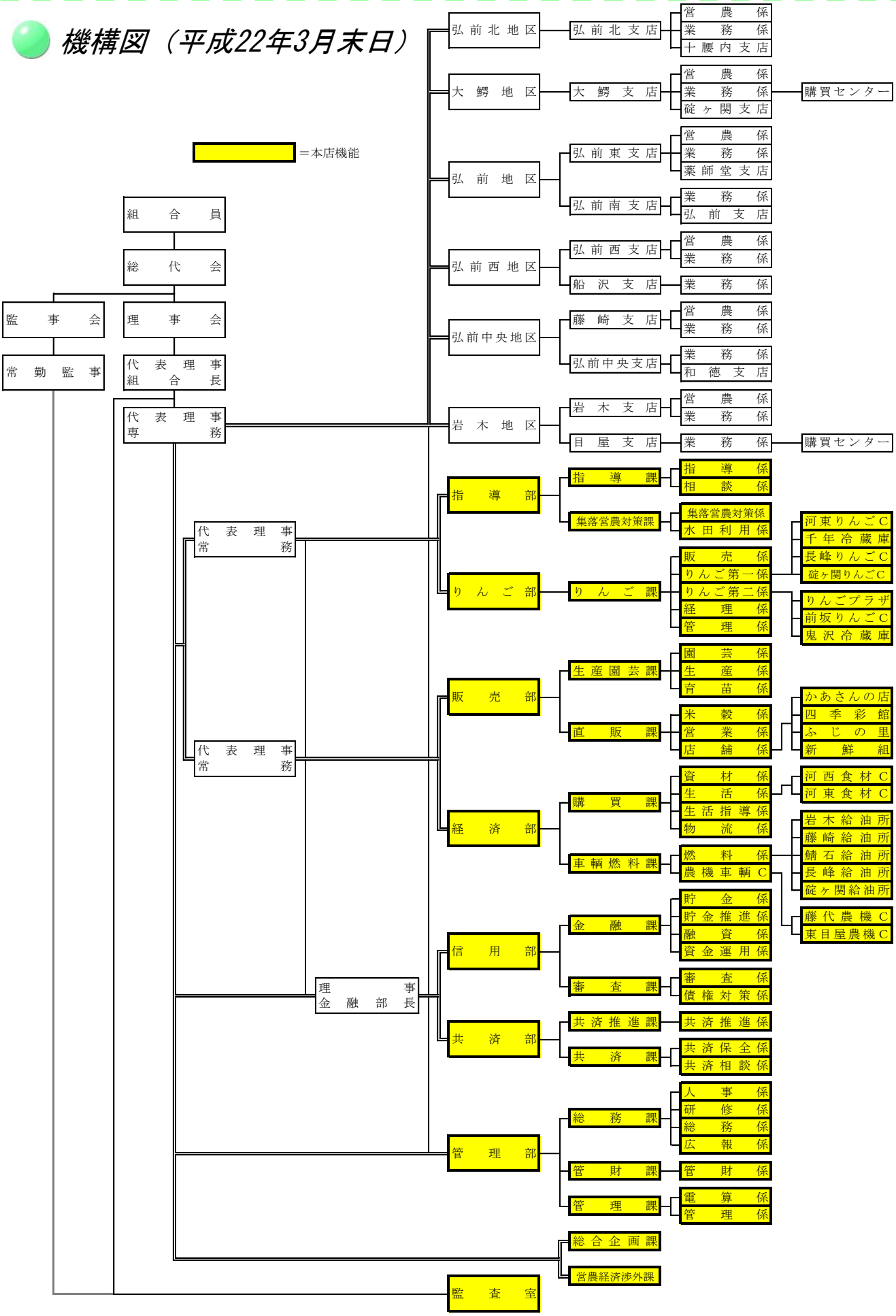

# ＪＡの概要

## 役員構成（役員一覧）

| 役員区分 | 氏　　名 | 役員区分 | 氏　　名 |
|---|---|---|---|
| 代表理事組合長 | 西　澤　幸　清 | 理　　事 | 佐　藤　あき子 |
| 代表理事専務 | 齊　藤　　悟 | 〃 | 猪　股　隆　信 |
| 代表理事常務 | 石　山　　修 | 〃 | 成　田　敏　昭 |
| 〃 | 佐　藤　剛　郎 | 〃 | 笹　　常　俊 |
| 理事金融部長 | 五十嵐　孝　治 | 〃 | 天　内　正　博 |
| 会　長　理　事 | 工　藤　　信 | 〃 | 斉　藤　七　良 |
| 理　　事 | 生　田　敏　範 | 〃 | 赤　石　輝　明 |
| 〃 | 川　村　寛　治 | 〃 | 木　田　茂　徳 |
| 〃 | 木　村　芳　文 | 代　表　監　事 | 中　村　　剛 |
| 〃 | 赤　石　清　光 | 常勤監事（員外監事） | 古　川　博　之 |
| 〃 | 神　　勝　衛 | 監　　事 | 木　村　清　栄 |
| 〃 | 松　山　憲　一 | 〃 | 鈴　木　　孟 |
| 〃 | 吹　田　幸　輝 | 〃 | 藤　田　　怜 |
| 〃 | 舘　山　久　吉 | 〃 | 齋　藤　修　昭 |
| 〃 | 工　藤　孝　雄 | 〃 | 藤　田　重　孝 |

## 組合員数

【単位：人、団体】

| 区　　分 | | 平成20年度 | 平成21年度 | 増　　減 |
|---|---|---|---|---|
| 正組合員 | | 8,669 | 8,506 | ▲ 163 |
| | 個　　人 | 8,654 | 8,489 | ▲ 165 |
| | 団体・法人 | 15 | 17 | 2 |
| 准組合員 | | 5,018 | 4,913 | ▲ 105 |
| | 個　　人 | 4,155 | 4,053 | ▲ 102 |
| | 団体・法人 | 863 | 860 | ▲ 3 |
| 合　　計 | | 13,687 | 13,419 | ▲ 268 |

## 組合員組織

| 組 織 名 | 構成員数 | 組 織 名 | 構成員数 |
|---|---|---|---|
| つがる弘前農協総代連絡協議会 | 98 | つがる弘前農業協同組合アスパラガス部会 | 32 |
| つがる弘前農協農政対策委員会 | 18 | つがる弘前農業協同組合きゅうり部会 | 44 |
| つがる弘前農業者政治連盟 | 496 | つがる弘前農業協同組合トマト部会 | 68 |
| ＪＡつがる弘前青年部 | 141 | つがる弘前農業協同組合特別栽培トマト部会 | 32 |
| つがる弘前農業協同組合女性部 | 912 | つがる弘前農業協同組合ミニトマト部会 | 26 |
| 弘前市りんご共同防除連絡協議会 | 2,082 | つがる弘前農業協同組合ピーマン部会 | 28 |
| 岩木町りんご共同防除連絡協議会 | 326 | つがる弘前農業協同組合とうもろこし部会 | 20 |
| 大鰐地区共同防除連絡協議会 | 145 | つがる弘前農業協同組合枝豆部会 | 66 |
| 藤崎支店りんご共同防除連絡協議会 | 134 | つがる弘前農業協同組合ねぎ部会 | 4 |
| つがる弘前農協わい化りんご生産部会 | 289 | つがる弘前農業協同組合自然薯部会 | 6 |
| 岩木町りんご研究会 | 120 | つがる弘前農業協同組合にんにく部会 | 12 |
| 天晴（あっぱれ）りんごの会 | 98 | つがる弘前農業協同組合ネマガリタケ部会 | 38 |
| りんごセンター運営協議会 | 26 | つがる弘前農業協同組合やさい部会 | 19 |
| 岩木町りんご支会連絡協議会 | 252 | つがる弘前農業協同組合メロン部会 | 14 |
| つがる弘前農協水稲専門委員会 | 10 | つがる弘前農業協同組合洋なし部会 | 167 |
| 弘前華吹雪作付協議会 | 46 | つがる弘前農業協同組合桃部会 | 52 |
| つがる弘前農協農薬節減米栽培研究会 | 16 | つがる弘前農業協同組合ぶどう部会 | 53 |
| 岩木カントリーエレベーター運営協議会 | 24 | つがる弘前農業協同組合プルーン部会 | 44 |
| 西部ライスセンター運営協議会 | 12 | つがる弘前農業協同組合さくらんぼ部会 | 22 |
| 豊田ライスセンター運営協議会 | 24 | つがる弘前農業協同組合特産果樹部会 | 18 |
| 薬師堂ライスセンター運営協議会 | 8 | つがる弘前農業協同組合花き部会 | 85 |
| 藤崎ライスセンター運営協議会 | 8 | つがる弘前農業協同組合園芸作物専門委員会 | 21 |
| ＪＡつがる弘前航空防除連絡協議会 | 2,873 | つがる弘前農協農産物販売所新鮮組 | 53 |
| つがる弘前農協弘前地区転作協議会連合会 | 2,731 | かあさんの店友の会 | 26 |

# ＪＡの概要

| 組 織 名 | 構成員数 | 組 織 名 | 構成員数 |
|---|---|---|---|
| 四季彩館友の会 | 131 | 岩木町農業パソコン研究会 | 18 |
| ふじの里友の会 | 51 | 岩木請負剪定隊 | 30 |
| ファーマーズマーケット推進委員会 | 11 | ＪＡつがる弘前碇ヶ関りんご剪定隊 | 4 |
| ファーマーズマーケット加工部会 | 11 | 碇ヶ関地区ＳＳ連絡協議会 | 54 |
| つがる弘前農協葬祭サービス世話人の会 | 69 | ＪＡつがる弘前碇ヶ関りんご・水稲安定生産委員会 | 7 |
| つがる弘前農協ぬくもりの会 | 21 | つがる弘前農協年金友の会連絡協議会 | 30 |
| つがる弘前農業協同組合商品研究グループ | 29 | ＪＡつがる弘前集落営農組織連絡協議会 | 24 |
| ＪＡつがる弘前農業青色申告会 | 500 | | |

## 地区一覧

当ＪＡが定款に定める地区は、次のとおりです。

| 市 町 村 | 区　　域 |
|---|---|
| 弘 前 市 | 大字湯口、大字黒滝、大字五所、大字水木在家、大字紙漉沢、大字坂市、大字藤沢、大字相馬、大字大助、大字藍内、大字沢田を除く全域 |
| 西目屋村 | 全　域 |
| 藤 崎 町 | 大字藤崎、大字葛野、大字藤越、大字林崎、大字中島、大字小畑、大字矢沢、大字水沼、大字中野目、大字吉向、大字亀岡、大字西中野目、大字俵舛、大字下俵舛、大字柏木堰、大字西豊田一丁目、大字西豊田二丁目、大字西豊田三丁目、大字五林 |
| 大 鰐 町 | 全 域 |
| 平 川 市 | 平川市碇ヶ関全域 |

## 沿革・あゆみ

| 年　　月 | 内　　容　　な　　ど |
|---|---|
| 平成15年 7月 | 弘前市・岩木町・藤崎町・大鰐町・碇ヶ関村・西目屋村内の６ＪＡが合併し発足 |
| 平成15年11月 | 県域信用事業システムを全国統一システム（ジャステムシステム）へ移行 |
| 平成16年 6月 | 第１回通常総代会 |
| 平成18年 9月 | 支店統廃合による新業務体制がスタート、８地区３０支店から６地区１６支店へ再編。これに伴い５支店（弘前北、大鰐、碇ヶ関、弘前東、岩木）を新築しました。 |
| 平成19年 5月 | 東目屋支店と西目屋支店の支店統合により目屋支店としてスタートしました。これにより６地区１６支店から１５支店へ再編成しました。 |
| 平成20年10月 | 支店統廃合後２年経過したため「ふれあい課」を廃止、「営農経済渉外課」を新設しました。 |

# ＪＡの概要

## 店舗のご案内

| 店　舗　名 | 住　　所 | 電話番号 | ＡＴＭ等の設置 |
|---|---|---|---|
| 弘　前　北　支　店 | 弘前市青女子字桜苅２９６ | ０１７２－７３－２１３１ | あり |
| 十　腰　内　支　店 | 弘前市十面沢字赤坂５－４ | ０１７２－９３－３３２１ | |
| 大　鰐　支　店 | 大鰐町長峰字前田３３６－１ | ０１７２－４８－２１８８ | あり |
| 碇　ヶ　関　支　店 | 平川市碇ヶ関阿原３０ | ０１７２－４５－２０３１ | |
| 弘　前　東　支　店 | 弘前市小栗山字長田８ | ０１７２－８７－６３００ | あり |
| 薬　師　堂　支　店 | 弘前市薬師堂字岡本７９－１ | ０１７２－９２－３２１１ | |
| 弘　前　南　支　店 | 弘前市悪戸字芦野９５－１ | ０１７２－８８－１１１７ | あり |
| 弘　前　支　店 | 弘前市徒町９－４ | ０１７２－３４－３６４４ | あり |
| 弘　前　西　支　店 | 弘前市町田字沖田８３－１ | ０１７２－３８－７７７１ | あり |
| 船　沢　支　店 | 弘前市折笠字法立堂３－３ | ０１７２－９６－２１１１ | |
| 藤　崎　支　店 | 藤崎町葛野字岡元１－１ | ０１７２－７５－３３２０ | |
| 弘　前　中　央　支　店 | 弘前市城東北４丁目１－１ | ０１７２－２８－１１１８ | あり |
| 和　徳　支　店 | 弘前市撫牛子２丁目１０－６ | ０１７２－３２－６１４１ | |
| 岩　木　支　店 | 弘前市五代字前田３０６－１ | ０１７２－８２－５１１０ | あり |
| 目　屋　支　店 | 西目屋村田代字神田６９－１ | ０１７２－８５－２１２１ | |
| 本　　店 | 弘前市城東北４丁目１－１ | ０１７２－２８－１１１１ | |

## 店舗以外のＡＴＭ設置場所

| 場　　所 | 住　　所 | 管理店 | 電話番号 |
|---|---|---|---|
| 三　和　地　区 | 弘前市三和字下池神１０－１ | 弘前北支店 | (0172)73-2131 |
| 貝　沢　地　区 | 弘前市貝沢字沢辺６９－６ | | |
| 大　鰐　地　区 | 大鰐町大鰐字大鰐３７－５ | 大鰐支店 | (0172)48-2188 |
| 一　野　渡　地　区 | 弘前市大和沢字沢田１－３ | 弘前東支店 | (0172)87-6300 |
| 堀　越　地　区 | 弘前市門外４丁目２－１ | | |
| 藤　代　地　区 | 弘前市浜の町西３丁目１－３ | 弘前西支店 | (0172)38-7771 |
| 高　杉　地　区 | 弘前市高杉字五反田１７５－１ | | |
| ふじの里敷地内 | 藤崎町藤崎字中豊田１５－４ | 藤崎支店 | (0172)75-3320 |
| 清　野　袋　地　区 | 弘前市清野袋２丁目１－１ | 和徳支店 | (0172)32-6141 |
| 百　沢　地　区 | 弘前市百沢字寺沢１３０－２ | 岩木支店 | (0172)82-5110 |
| 東目屋ふれあいｾﾝﾀｰ敷地内 | 弘前市中野字中豊田３７－２ | 目屋支店 | (0172)85-2121 |